专业负责人 专业负责人

专业负责人 专业负责人

专业负责人 专业负责人

专业负责人 专业负责人

A－A　1:25

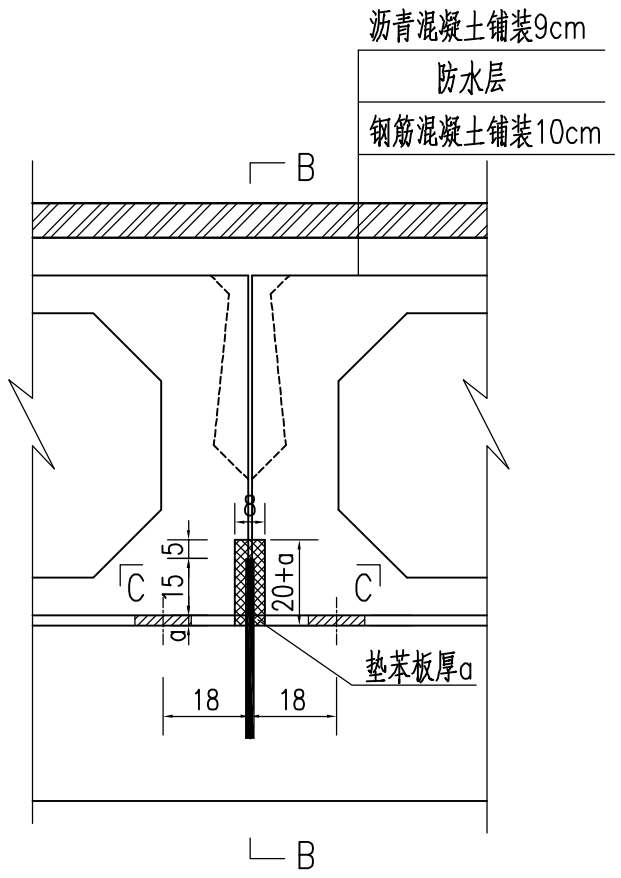

B－B　1:25
(中墩处)

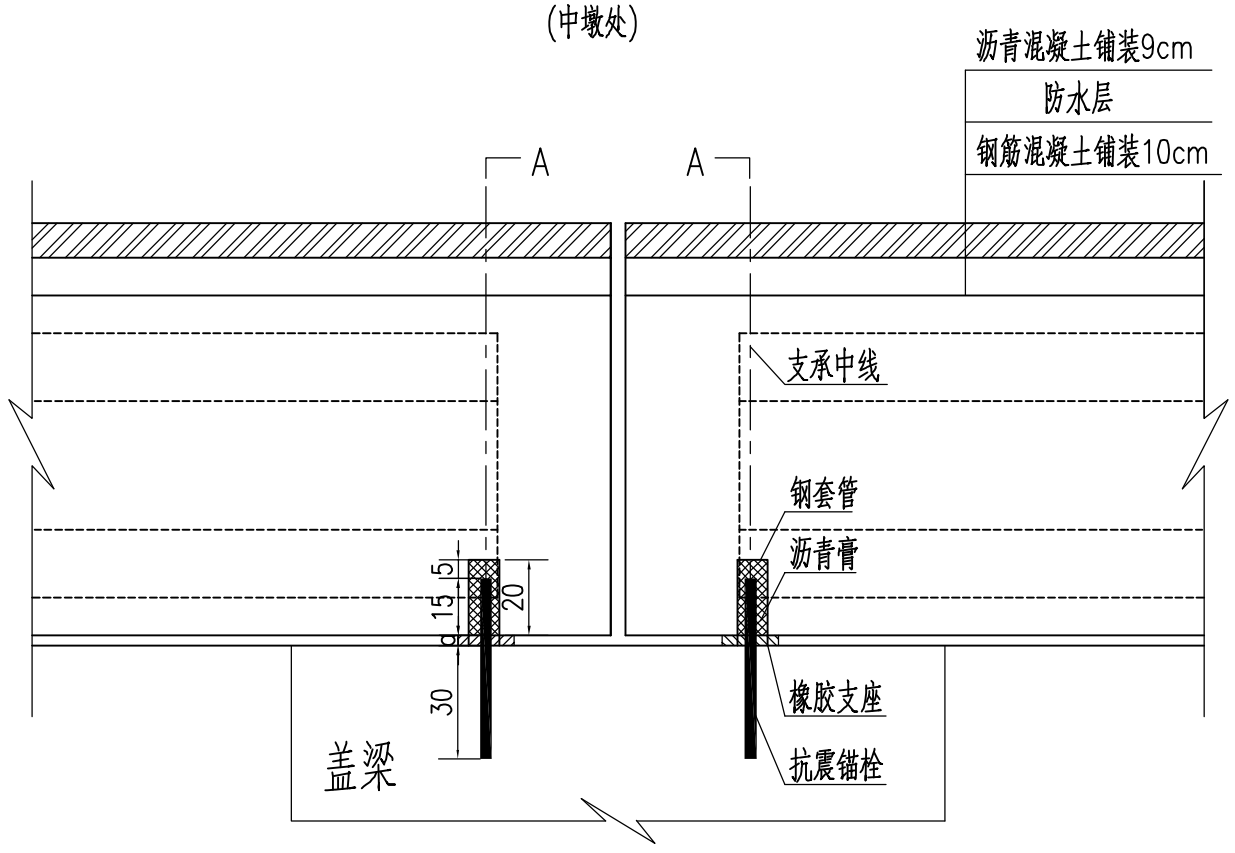

B－B　1:25
(边墩处)

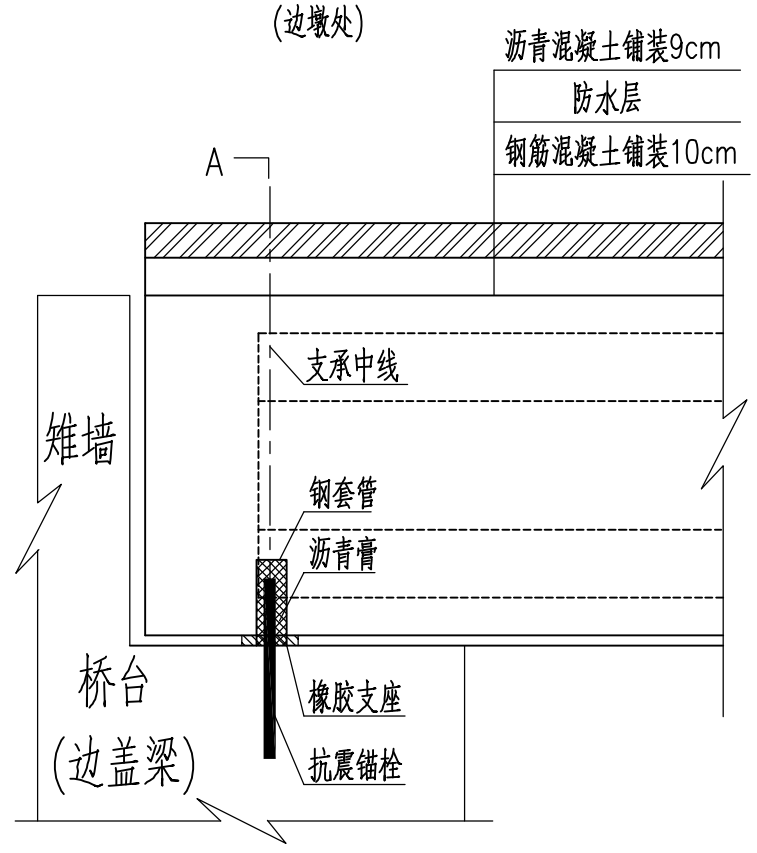

C－C　1:5
(d为钢筋直径)

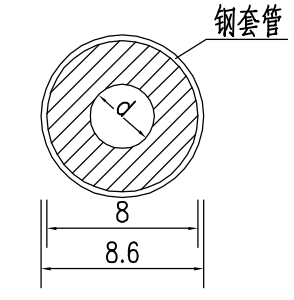

锚栓钢筋大样

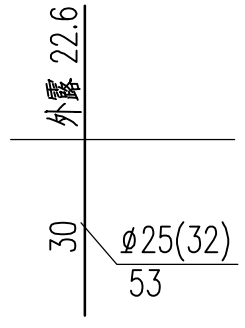

一道铰缝抗震锚栓钢筋数量表

跨径 (m)	锚筋直径 (mm)	单根长 (cm)	锚栓数 (根)	锚栓重量 (Kg)	钢套管长 (cm)	钢套管数 (个)	钢套管重 (Kg)
18.5	ø25	53	2	4.1	20	2	2.5
20	ø32	53	2	6.7	20	2	2.5
22.5	ø32	53	2	6.7	20	2	2.5

说明:

1. 本图尺寸除注明外均以厘米计。
2. 沥青膏由沥青中渗入20%左右废轮胎细粉而成。
3. a为支座和垫石厚度。

BMEDI 北京市市政工程设计研究总院	生态园1号路道路市政工程设计	项目总负责人			设计人	周利民		审核人	钟建		比　例	
		项目负责人	金涛		制图人			审定人	金涛		日　期	2009.05
	1号路K0+388.215跨河桥　预应力混凝土空心板 抗震锚栓构造图	专业负责人	杨新智		校核人	杨新智		图　号	2008W066-SS00QL0101QL23			