专业负责人 专业负责人 专业负责人 专业负责人 专业负责人 专业负责人

铰缝连接平面图 1:25

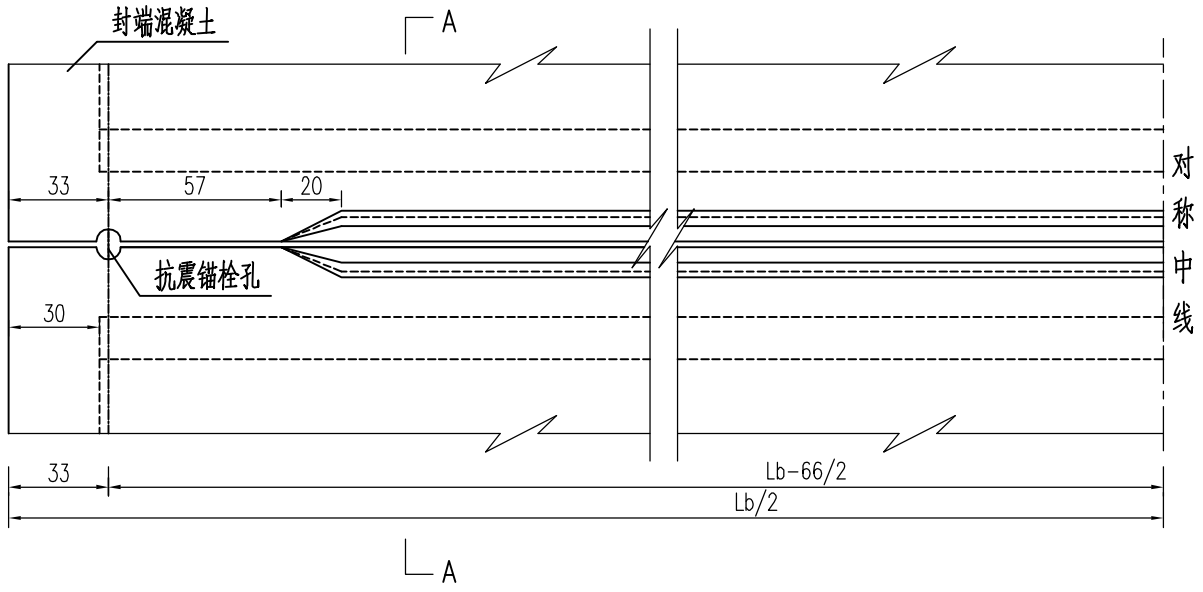

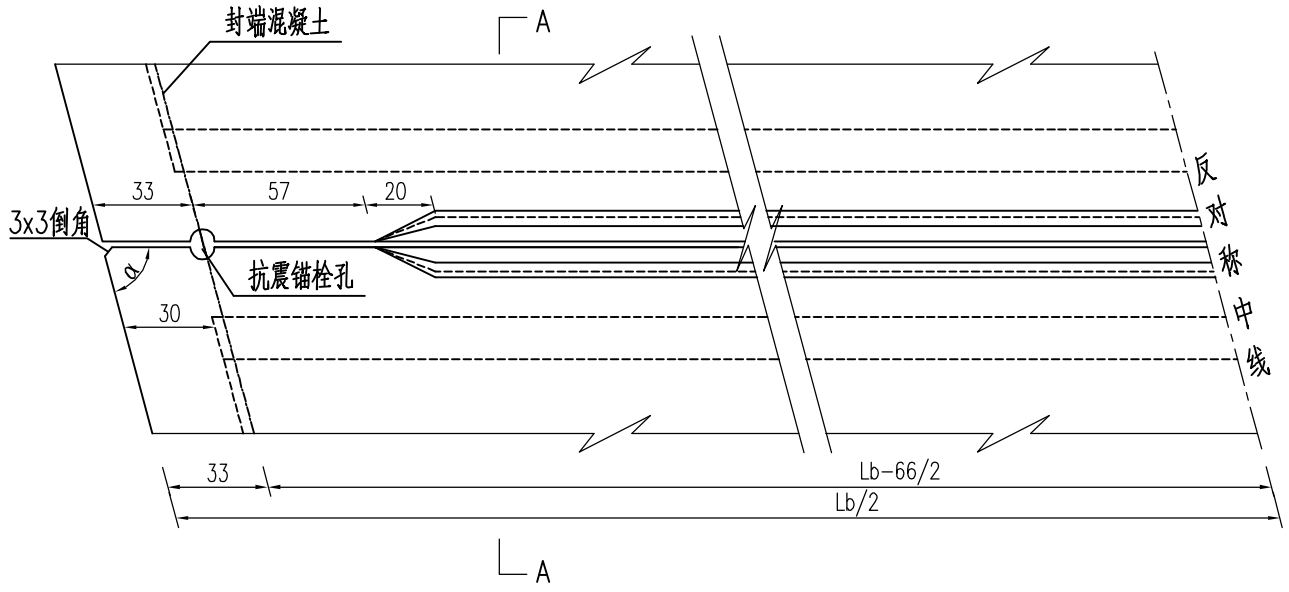

A–A 1:25

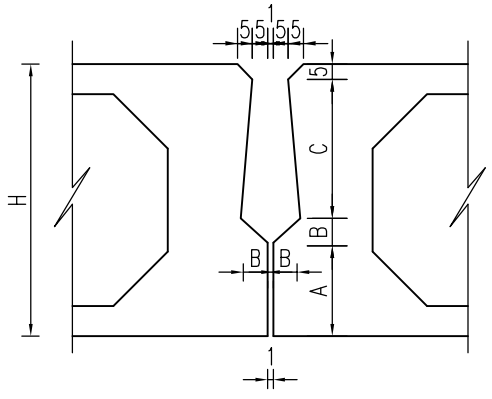

铰缝构造图 1:25

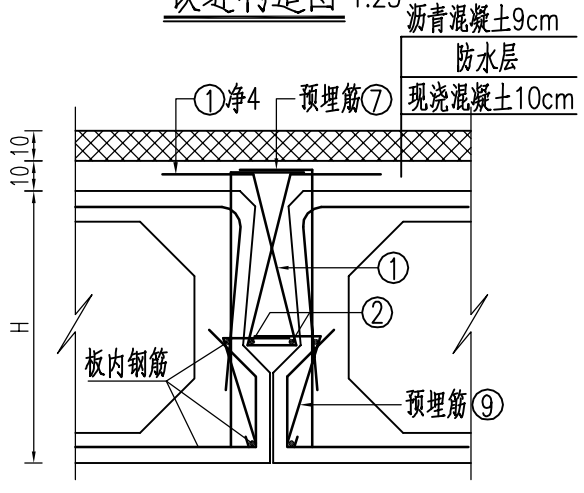

钢筋大样

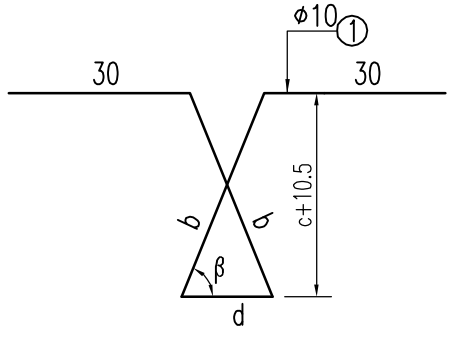

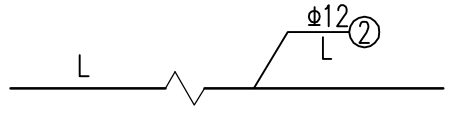

一道铰缝材料数量表

跨径(m)	编号	直径(mm)	长度(cm)	根 数	重量(kg)	C40铰缝砼(m³)	水泥砂浆(m³)
18.5	1	φ10	212	83	108.5	1.65	0.048
	2	Φ12	1626	2	28.9		
20	1	φ10	212	90	117.6	1.8	0.055
	2	Φ12	1776	2	31.5		
22.5	1	φ10	220	103	139.7	2.2	0.094
	2	Φ12	2026	2	36.0		

几何尺寸表

跨径 (m)	Lb (cm)	H (cm)	A (cm)	B (cm)	C (cm)	β (°)	b (cm)	d (cm)
18.5	1846	90	20	9	56	77.9	68	16.2
20	1996	90	20	9	56	77.9	68	16.2
22.5	2246	110	36	9	60	79.0	72	16.2

说明：
1. 本图尺寸除钢筋直径以毫米计外,余均以厘米计。
2. 铰缝钢筋 ① 间距为20厘米,与 ② 绑扎成骨架后,整体放入板中的铰缝内,再与预制板中的 ⑨ 钢筋绑扎。
3. 预埋筋 ⑦ ⑨ 见空心板构造图;板内钢筋仅示部分,详见构造。
4. 为了保证铰缝浇筑质量,梁端90cm范围和铰缝下空隙(即所有1cm缝)采用水泥砂浆填筑,其强度不小于40MPa；铰缝采用C40混凝土填筑。
5. 抗震锚栓构造详见抗震锚栓构造图。
6. α值详见构造图纸。

北京市市政工程设计研究总院	生态园1号路道路市政工程设计	项目总负责人			设计人	周利民		审核人	钟建		比 例	
	1号路K0+388.215跨河桥 预应力混凝土空心板 铰缝构造图	项目负责人	金涛		制图人			审定人	金涛		日 期	2009.05
		专业负责人	杨新智		校核人	杨新智		图 号	2008W066-SS00QL0101QL22			