专业负责人 专业负责人 专业负责人 专业负责人 专业负责人 专业负责人

A－A 1:15

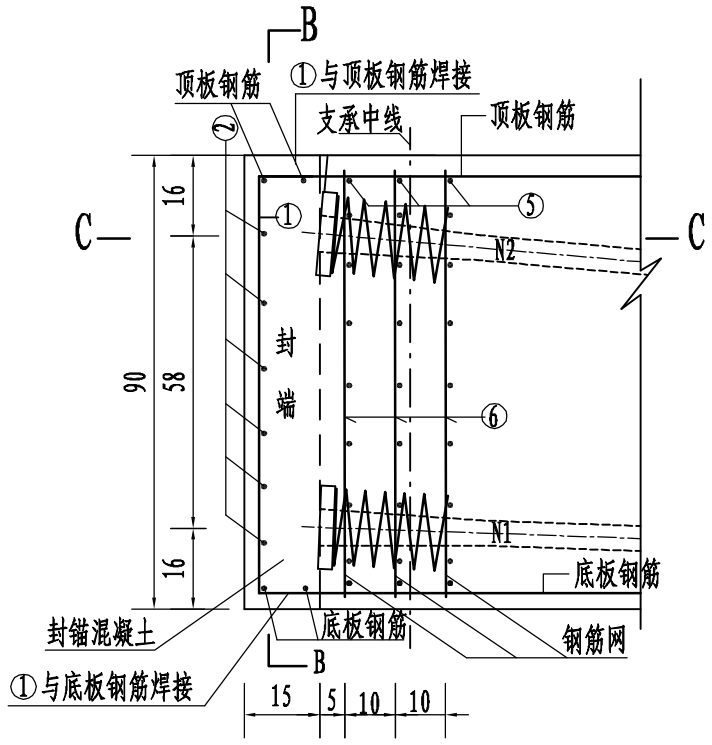

封端侧面构造图表

钢束编号	角度 a	A (cm)	d (cm)
1	1°	18(21)	0.16(0.18)
2	7°	18(21)	1.10(1.29)
图示	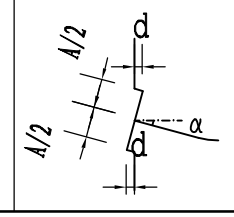		

注:括号中数据为边板的数据

D－D 1:15

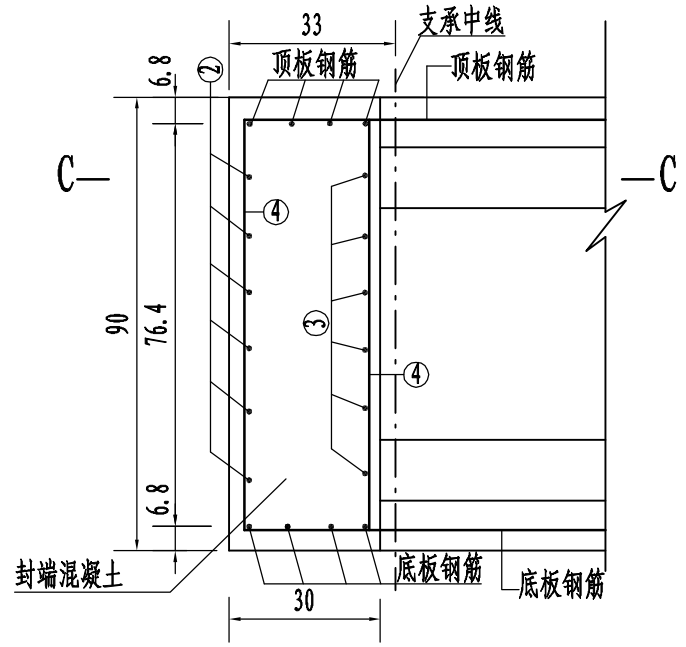

钢筋网大样

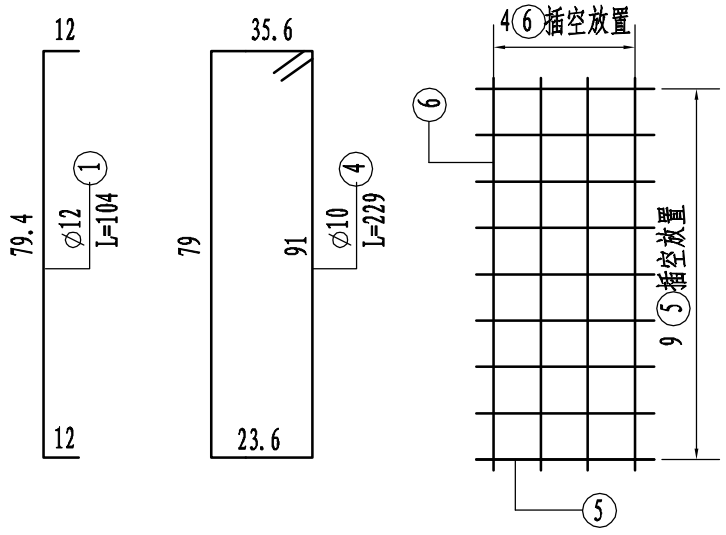

1/2C-C(中板) 1:15

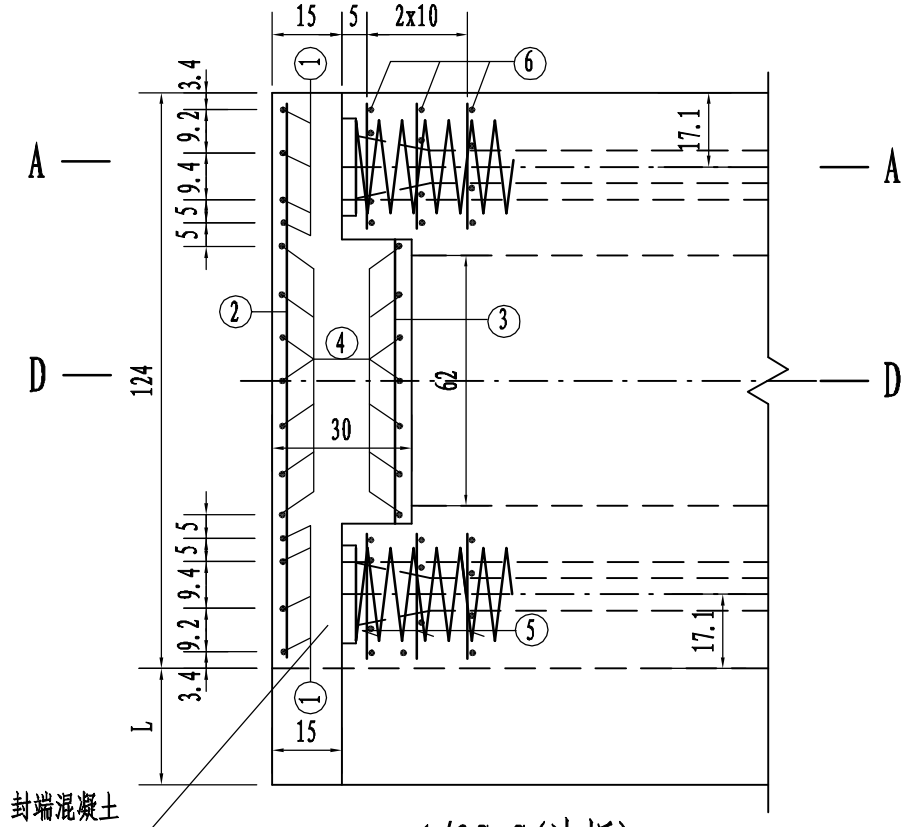

1/2C-C(边板) 1:15

1/2B-B(中板)

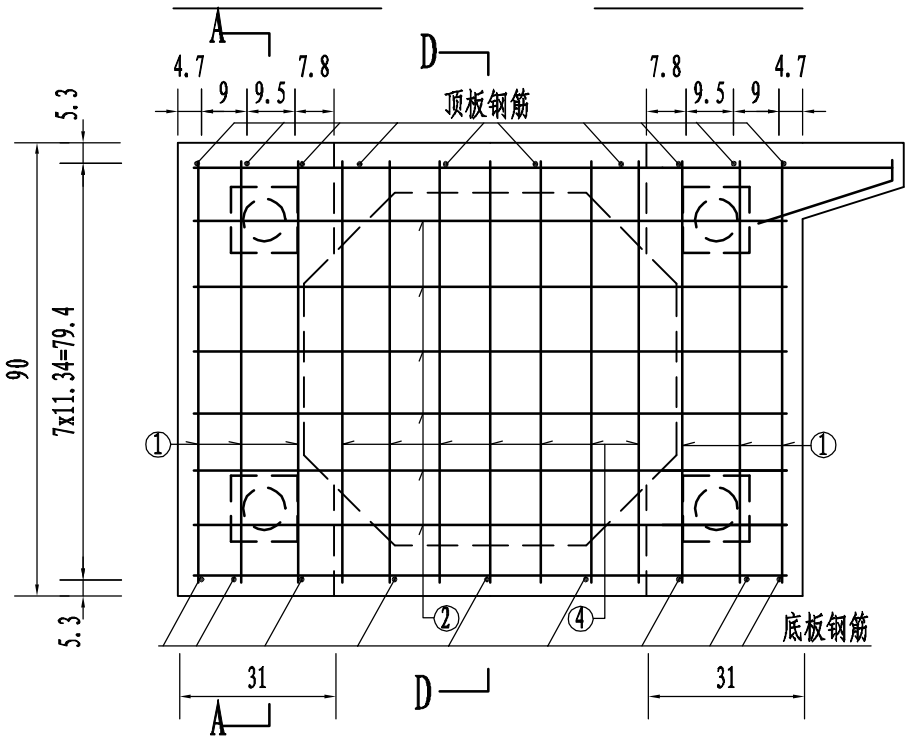

1/2B-B(边板) 1:15

钢筋表

(一块板)

编号	直径 (mm)	长度 (cm)	数量	总计
①	φ12	104	6x2	φ12: 11 kg
②	φ10	120	6x2	φ10: 79 kg
③	φ10	59	6x2	
④	φ10	229	7x2	
⑤	φ10	30	54x2	
⑥	φ10	85	24x2	

说明:

1. 尺寸单位:钢筋直径为毫米，其余均为厘米.
2. 锚区螺旋筋及锚下垫板在锚具中提供,大样图略,图中螺旋筋仅为示意。
3. 锚垫板要求与钢束相垂直。
4. 封端砼为C45。

BMEDI 北京市市政工程设计研究总院	生态园1号路道路市政工程设计	项目总负责人			设计人	周利民		审核人	钟建		比例	
		项目负责人	金涛		制图人			审定人	金涛		日期	2009.05
	1号路K0+388.215跨河桥 预应力混凝土空心板 锚区及封端构造图	专业负责人	杨新智		校核人	杨新智		图号	2008W066-SS00QL0101QL21			