专业负责人 专业负责人 专业负责人 专业负责人 专业负责人 专业负责人

半A—A 1:25

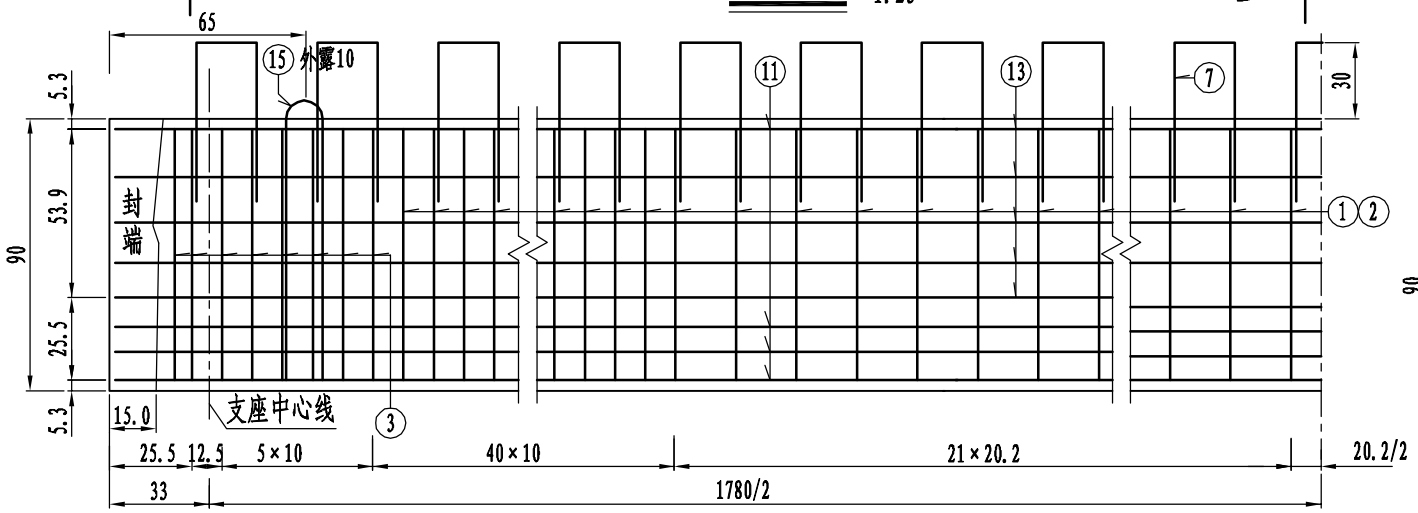

C—C 1:25

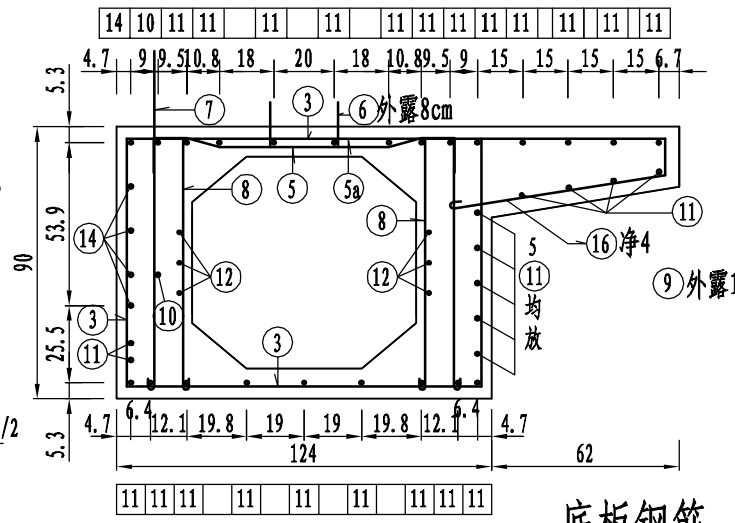

B—B 1:25

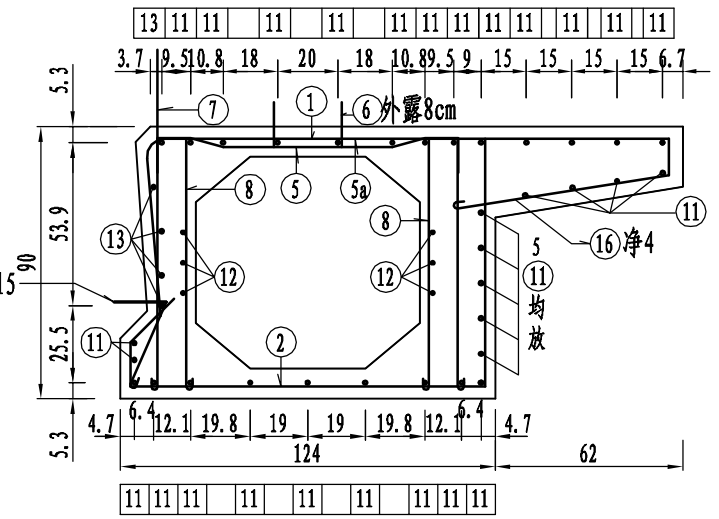

顶板钢筋 1:25

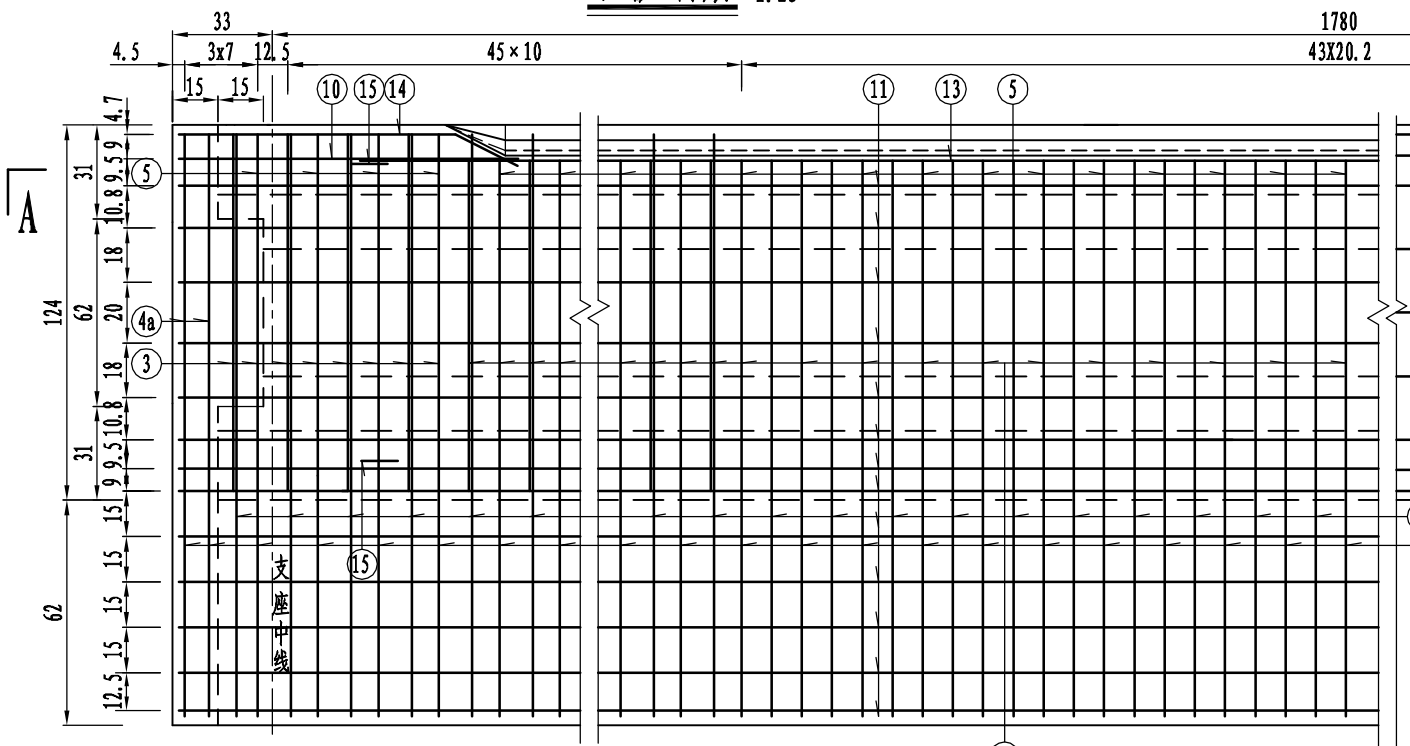

底板钢筋 1:25

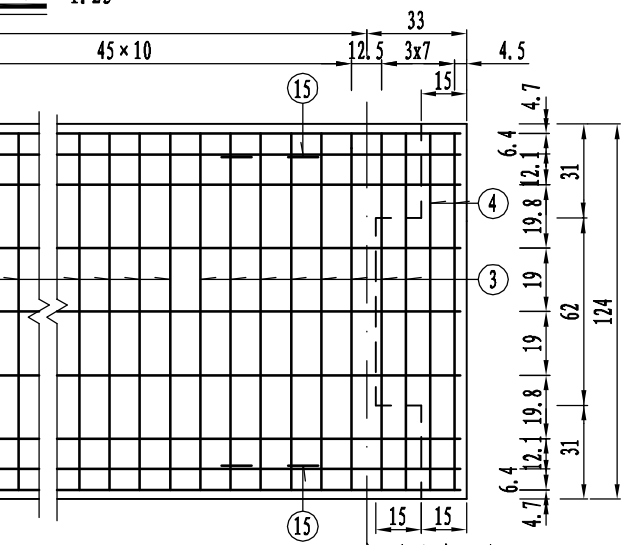

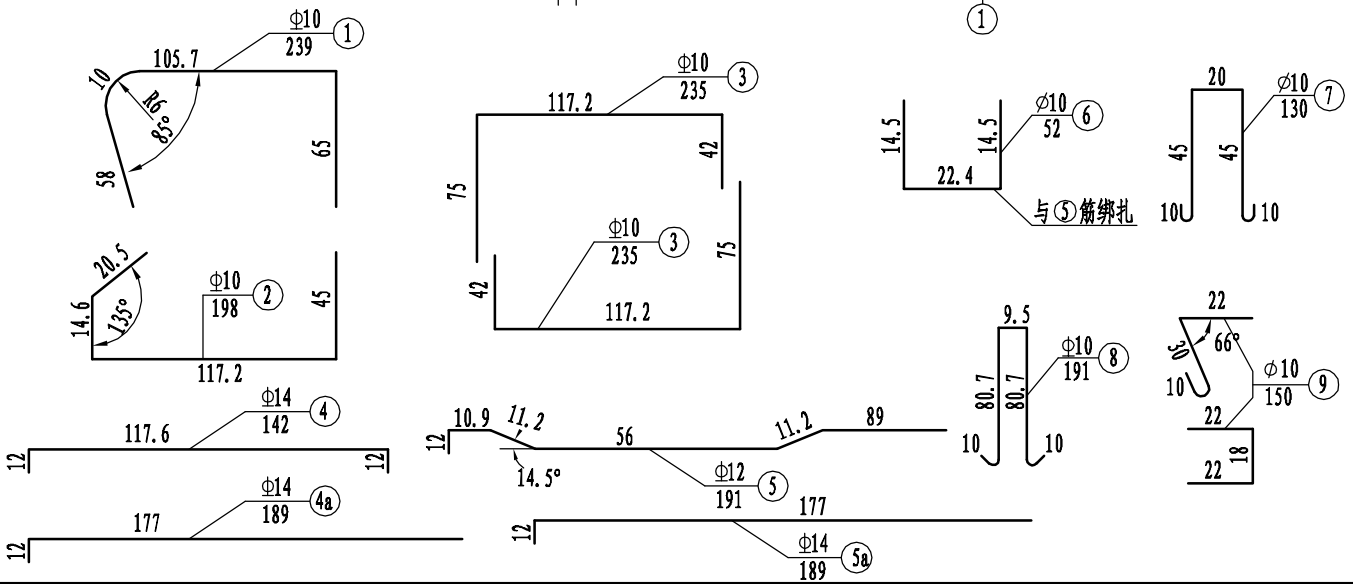

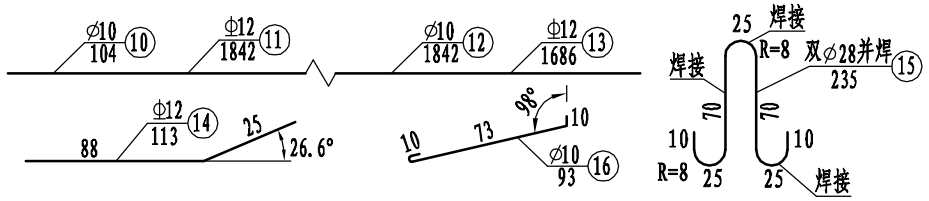

钢筋表

（一块板）

编号	直径(mm)	长度(cm)	根数	编号	直径(mm)	长度(cm)	根数	共重(kg)
1	Φ10	239	122	9	Φ10	150	37	Φ10 229
2	Φ10	198	122	10	Φ10	104	4	Φ28 91
3	Φ10	235	32	11	Φ12	1842	32	Φ10 701
4 / 4a	Φ14	142 / 189	4 / 4	12	Φ10	1842	6	Φ12 807
5 / 5a	Φ12 / Φ14	191 / 189	88 / 88	13	Φ12	1686	5	Φ14 217
6	Φ10	52	88	14	Φ12	113	10	C45 混凝土 14.7(m³)
7	Φ10	130	45	15	Φ28	235	4x2	
8	Φ10	191	276	16	Φ10	93	94	

说明:

1. 本图尺寸除钢筋直经以毫米计外,余均以厘米计。
2. ⑤钢筋的纵向间距为20.2cm;⑧钢筋的纵向位置与①、③钢筋对应。
3. ⑦与⑨为横向连接钢筋，间距40.4cm。⑦布在板顶安装就位后向外侧扳倒；⑨布在板侧铰缝范围，伸出部分预制时紧贴侧模，安装时扳出。
4. ⑥钢筋为预制板与桥面现浇部分的连接钢筋，间距20cm，外露8cm，与⑤钢筋绑扎。
5. 横向钢筋④ ④a 置于纵向钢筋的内侧。
6. 若普通钢筋与预应力钢筋冲突，可适当调整普通钢筋位置。
7. 每个吊环由两根 ⑮ 钢筋并焊，如大样图所示5个焊点均布，焊缝长度应满足规范要求。

BMEDI 北京市市政工程设计研究总院	生态园1号路道路市政工程设计 1号路K0+388.215跨河桥　预应力混凝土空心板 L=18.5m边板普通钢筋构造图	项目总负责人			设计人	周利民		审核人	钟建		比　例	
		项目负责人	金涛		制图人			审定人	金涛		日　期	2009.05
		专业负责人	杨新智		校核人	杨新智		图　号	2008W066-SS00QL0101QL19			