专业负责人 专业负责人 专业负责人 专业负责人 专业负责人 专业负责人

立面图 1:50

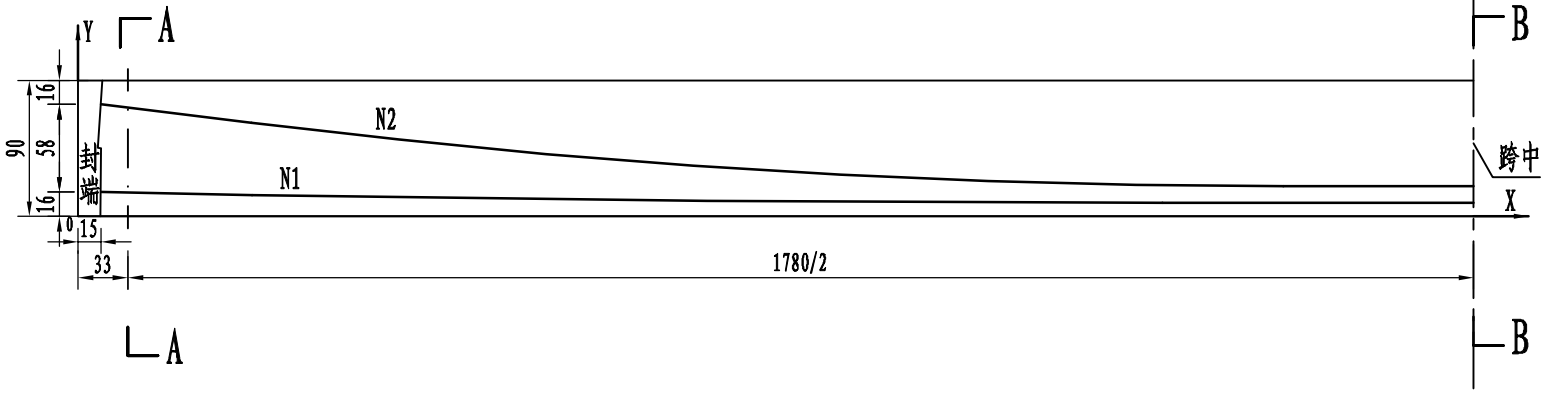

钢束坐标大样图

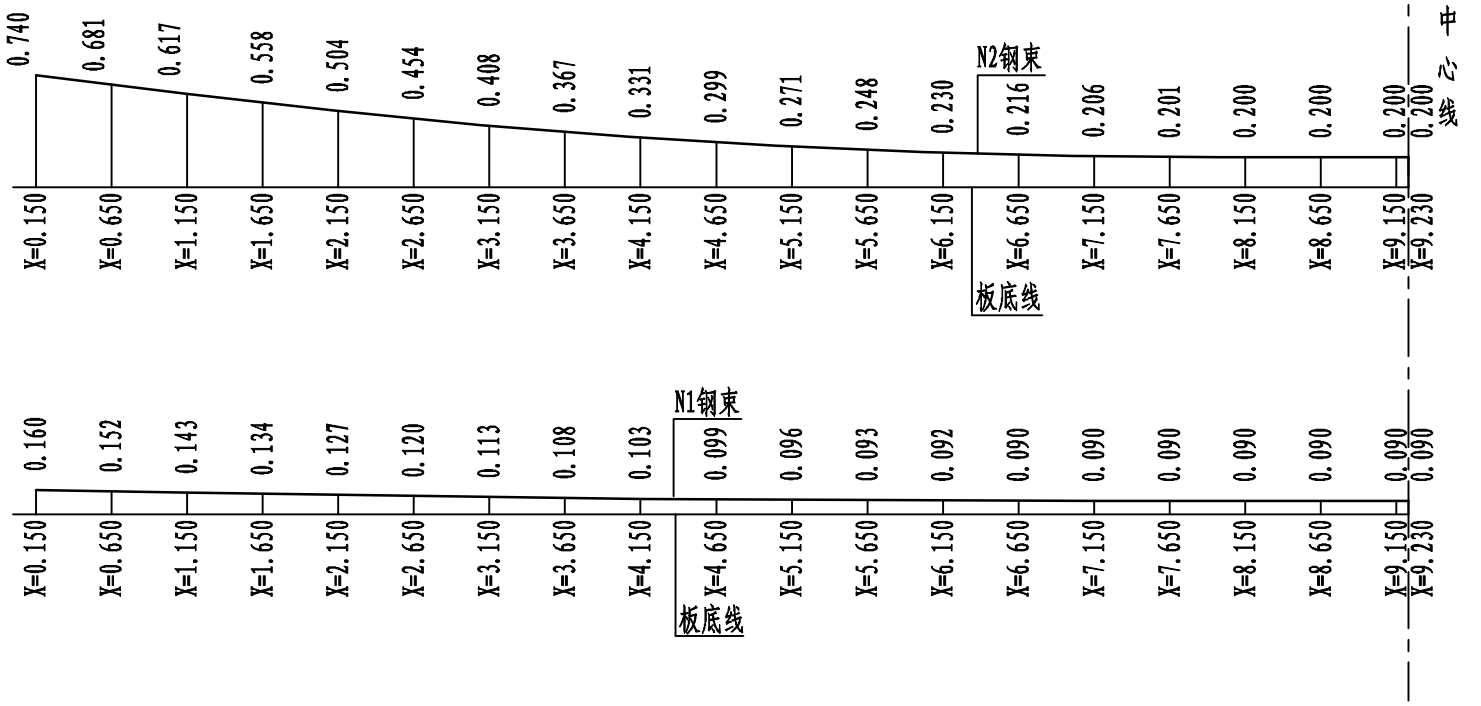

预应力钢束工程数量表

（一块板）

板类型	钢束编号	钢束长度(cm)	钢束根数	钢绞线共长(cm)	钢绞线规格(mm)	钢束标准强度 f_{pk}(MPa)	钢绞线共重(Kg)	张拉控制应力 σ_{con}(MPa)	每束张拉力(KN)	锚具型号	锚具数量	波纹管内径(mm)	波纹管长度(cm)	架立筋φ10重量(Kg)
中板	N1	2016	2	4032	5(7φ5)低松弛钢绞线	1860	444	1357.8	944	OVM15-5	8	55	7274	120
	N2	2019	2	4038										
边板	N1	2016	2	4032	6(7φ5)低松弛钢绞线	1860	533	1357.8	1132	OVM15-6	8	70	7274	120
	N2	2019	2	4038										

A—A　B—B

中板 1:25

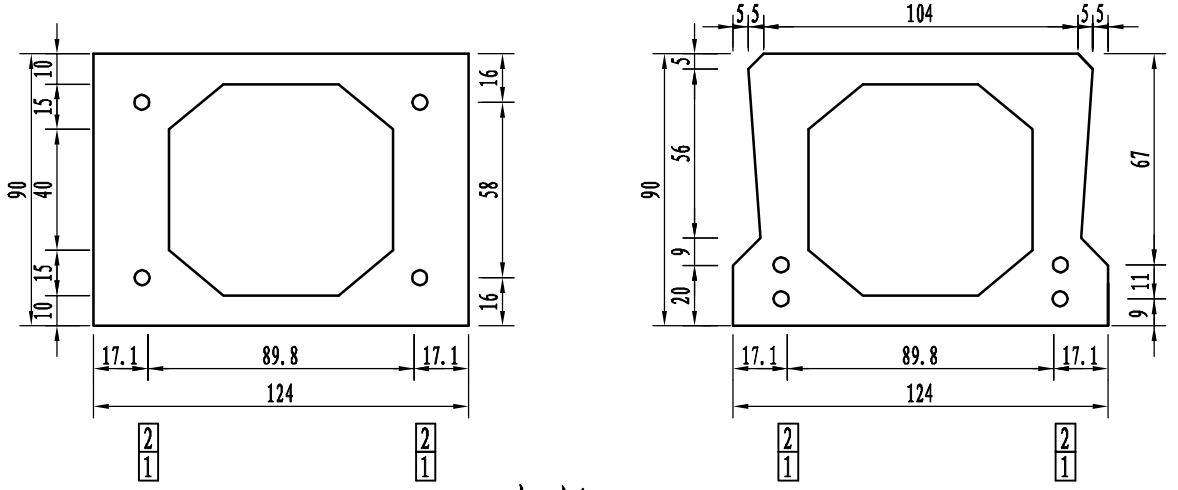

边板 1:25

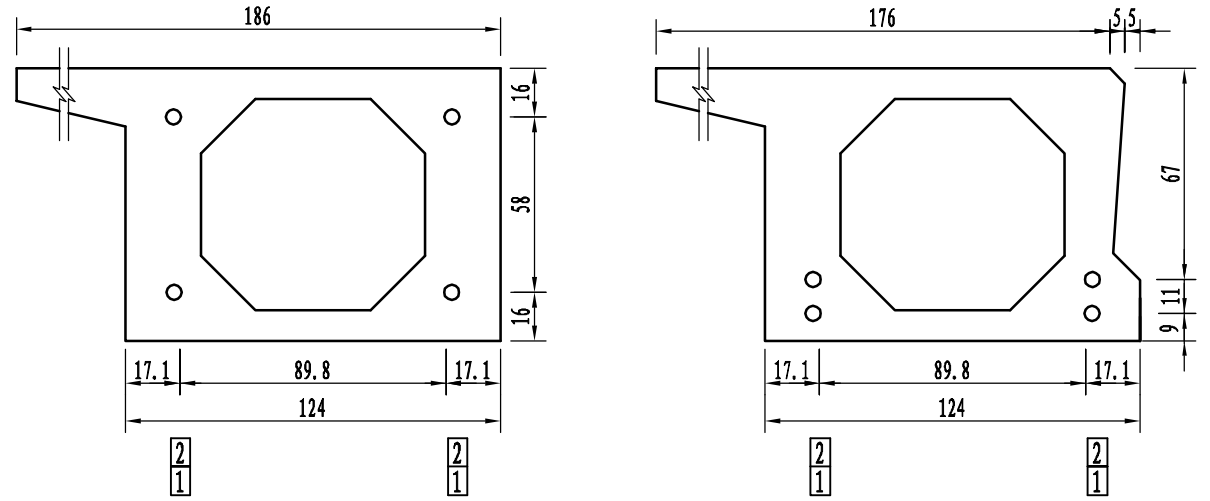

架立筋大样

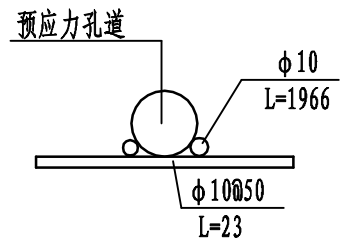

说明:

1. 尺寸单位:钢筋直径为毫米,钢束座标为米,其余均为厘米.
2. 预应力钢束曲线竖向坐标值为钢束重心至梁底距离。
3. 预应力钢束坐标及要素只示出半跨，另外半跨与此对称。
4. 混凝土强度和弹性模量达到设计值的98%后方可进行预应力钢束张拉。施工时控制最终起拱度不超过1cm。
5. 钢绞线下料长度包括预制梁两端各伸出1米,施工下料时可视张拉设备进行调整.
6. 钢束采取两端对称张拉，先张拉N2，再张拉N1。
7. 钢束张拉完后24小时内应对孔道压浆。
8. 主梁采用塑料波纹管和真空灌浆工艺,水泥浆试件抗压强度不小于35Mpa。

北京市市政工程设计研究总院	生态园1号路道路市政工程设计	项目总负责人			设计人	周利民		审核人	钟建		比　例	
	1号路K0+388.215跨河桥　预应力混凝土空心板 L=18.5m预应力构造图	项目负责人	金涛		制图人			审定人	金涛		日　期	2009.05
		专业负责人	杨新智		校核人	杨新智		图　号	2008W066-SS00QL0101QL18			