专业负责人 专业负责人

专业负责人 专业负责人

专业负责人 专业负责人

专业负责人 专业负责人

立 面 1:25

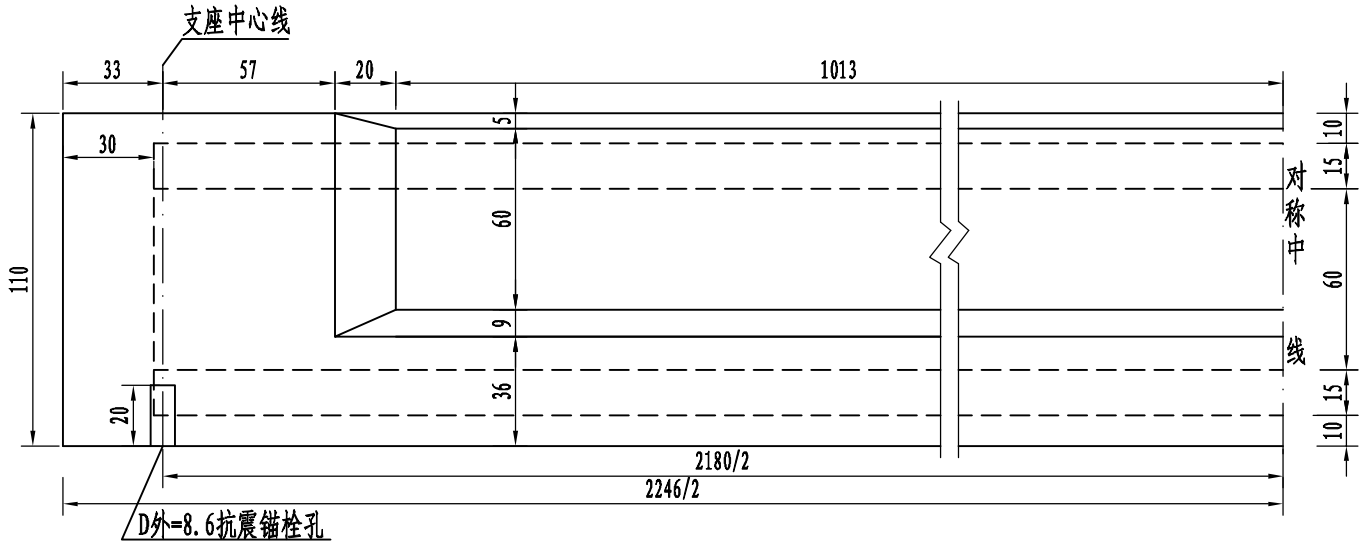

跨 中 1:25

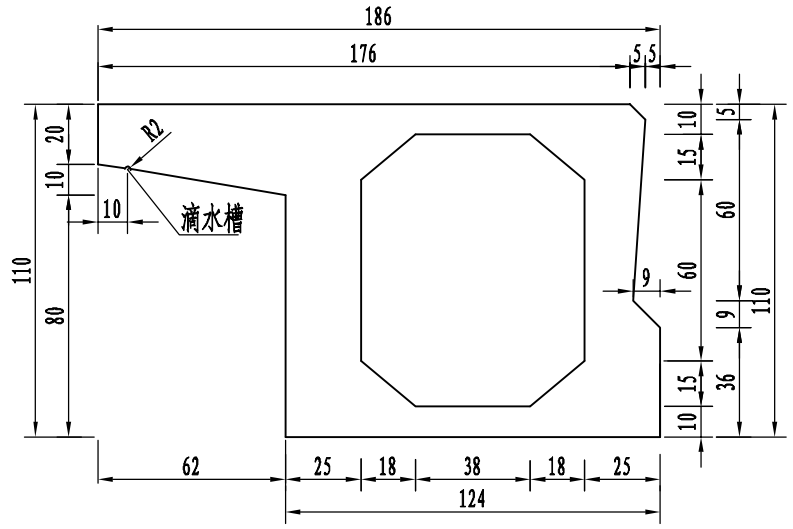

平 面 1:25

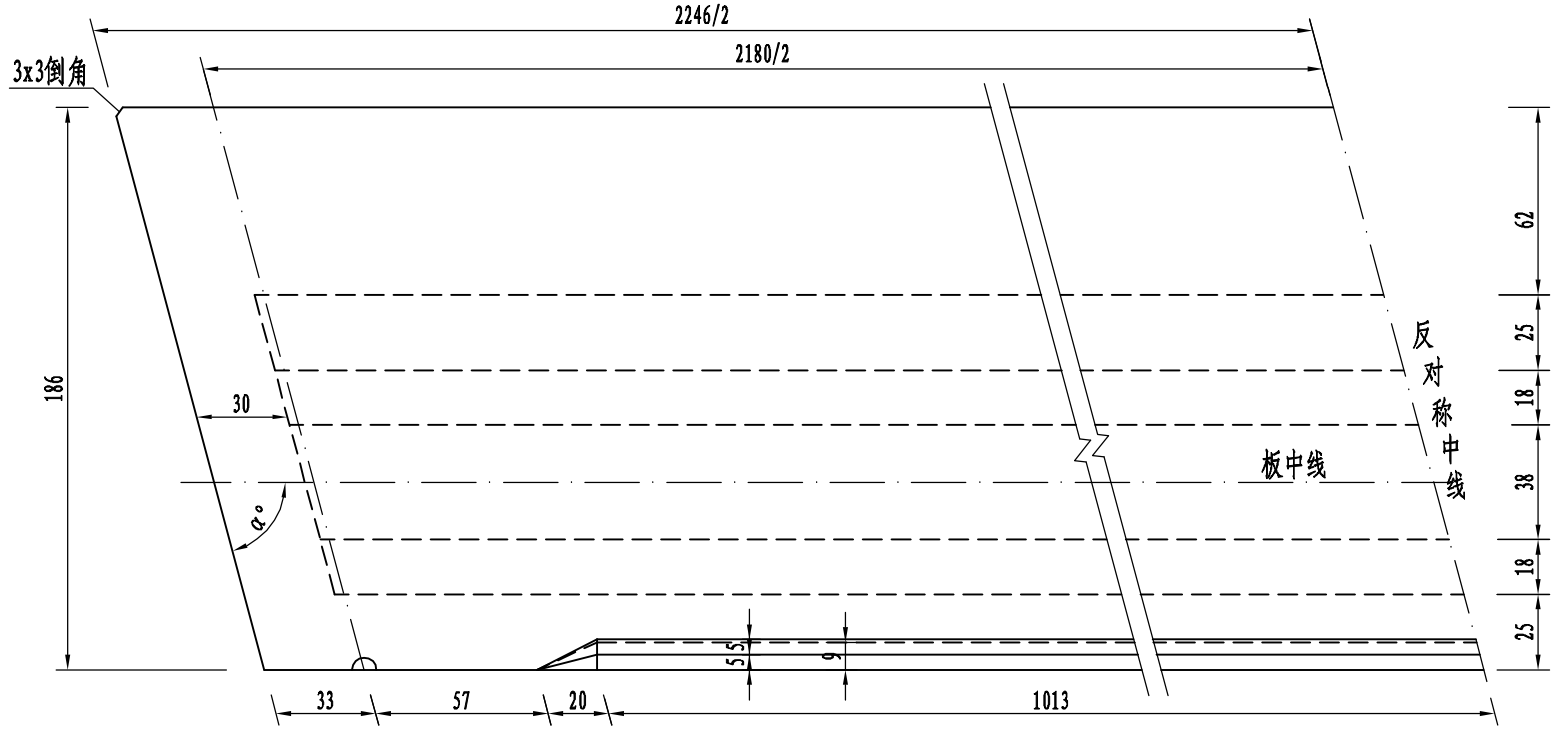

支 点 1:25

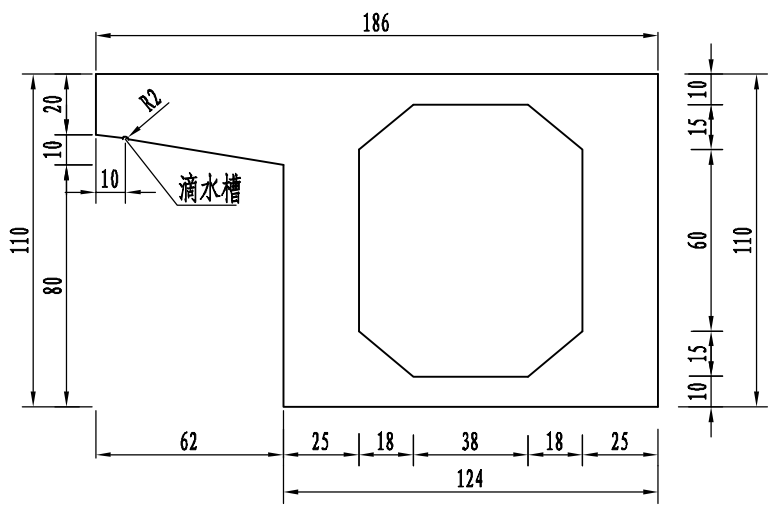

说明:

1. 本图尺寸均以厘米计。
2. 构件采用C45砼预制，砼方量为19.3m^3;吊装重量为50.1t。
3. 全桥共有边板6块。
4. α见梁格图。

北京市市政工程设计研究总院	生态园1号路道路市政工程设计	项目总负责人			设计人	周利民		审核人	钟建		比 例	
	1号路K0+587.372跨河桥 预应力混凝土空心板 L=22.5m边板外形图	项目负责人	金涛		制图人			审定人	金涛		日 期	2009.05
		专业负责人	杨新智		校核人	杨新智		图 号	2008W066-SS00QL0102QL21			