审核人 审定人
设计人 制图人
专业负责人 校核人
项目总负责人 项目负责人

立面图
沿盖梁轴线剖面 1:50

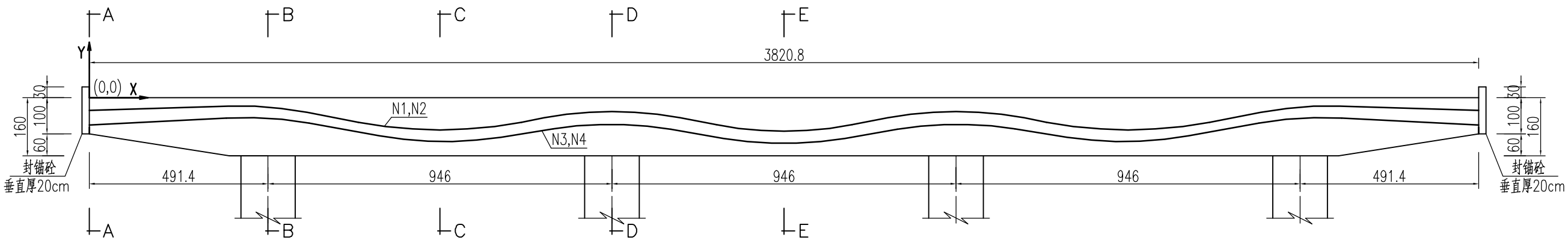

A-A剖面图
垂直盖梁轴线 1:50

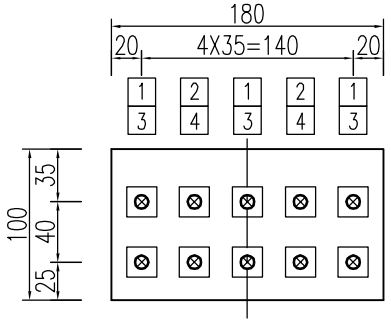

B-B剖面图
垂直盖梁轴线 1:50

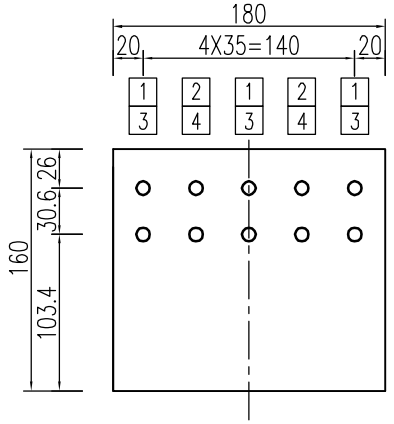

C-C剖面图
垂直盖梁轴线 1:50

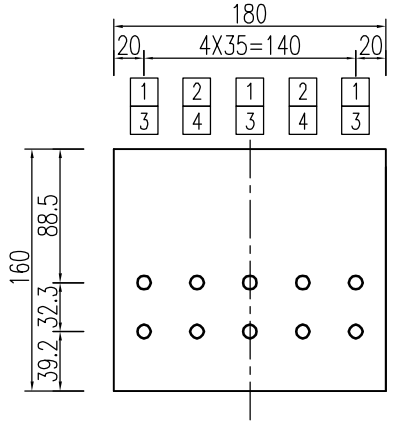

D-D剖面图
垂直盖梁轴线 1:50

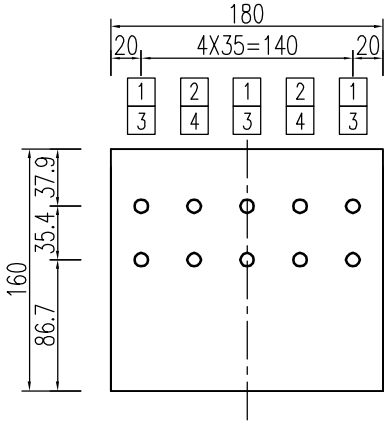

E-E剖面图
垂直盖梁轴线 1:50

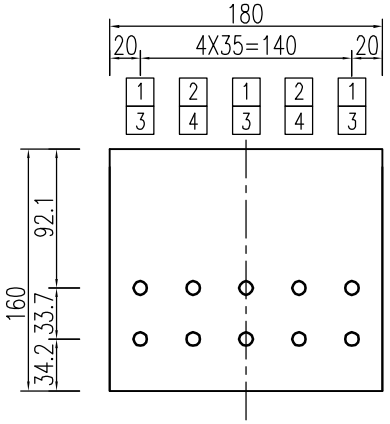

钢束几何要素表
单位:米

N1 N2预应力钢束几何要素

折点	X	Y	半径	外距	切线长	折角
1	.000	-.750	.000	.000	.000	.00000
2	4.914	-.500	10.000	.066	1.148	13.09996
3	9.644	-1.350	10.000	.142	1.691	19.19749
4	14.374	-.600	10.000	.133	1.638	18.60971
5	19.104	-1.400	10.000	.142	1.691	19.19954
6	23.834	-.600	10.000	.133	1.638	18.60971
7	28.564	-1.350	10.000	.142	1.691	19.19749
8	33.294	-.500	10.000	.066	1.148	13.09996
9	38.208	-.750	.000	.000	.000	.00000

钢束转折角总和= 121.01390 | 钢束总长度 = 38.452

N3 N4 预应力钢束几何要素

折点	X	Y	半径	外距	切线长	折角
1	.000	-.350	.000	.000	.000	.00000
2	4.914	-.200	10.000	.060	1.097	12.52158
3	9.644	-1.100	12.000	.215	2.283	21.54633
4	14.374	-.200	10.000	.179	1.903	21.54633
5	19.104	-1.100	10.000	.179	1.903	21.54633
6	23.834	-.200	10.000	.179	1.903	21.54633
7	28.564	-1.100	12.000	.215	2.283	21.54633
8	33.294	-.200	10.000	.060	1.097	12.52158
9	38.208	-.350	.000	.000	.000	.00000

钢束转折角总和= 132.77480 | 钢束总长度 = 38.462

梁端齿板尺寸一览表
单位：cm

钢束号	α	a	b	齿板示意图
N1,N2	1.7°	30	0.5	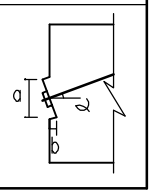
N3,N4	2.9°	30	0.8	

钢束架立筋构造示意图

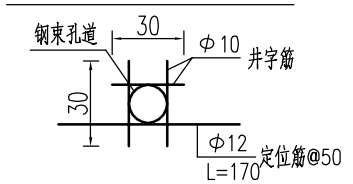

锚下钢筋网大样图

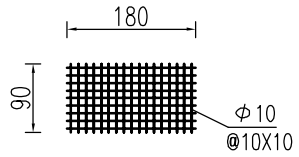

说明:

1. 单位:钢束直径以毫米计,钢束几何要素表以米计,余均以厘米计.
2. 盖梁钢束共10束,钢束分别采用8Ø j5.2钢绞线,fpk=1860MPa,
   张拉控制应力为0.74fpk=1376.4MPa, 每束张拉控制力分别为1530.6KN,
3. 预应力钢束均采用对称两端张拉,应严格按照以下施工顺序进行:
   1)、浇注盖梁混凝土;
   2)、盖梁混凝土强度达到100%后,张拉钢束3N1,3N3;
   3)、吊装预制板;
   4)、张拉钢束2N2,4N2;
   5)、施工桥面铺装等二期恒载;
4. 预应力筋张拉完后,盖梁梁端钢筋需焊接恢复;
5. 材料表中钢束长度为钢绞线下料长度,每束均已计入施工张拉时所需长度,即各张拉端增加1米.
6. 预应力钢束张拉操作应按施工规范进行,张拉前应测试预应力孔道摩阻.
7. 钢束张拉完毕后应及时灌浆,压浆孔、排气孔由施工单位自行设置。
8. 预应力孔道应采用真空灌浆,水泥浆强度不小于40Mpa。
9. 本图适用于2#墩盖梁,共计1个。

专业负责人		专业负责人		专业负责人	
专业负责人		专业负责人		专业负责人	

N1、N2钢束大样图

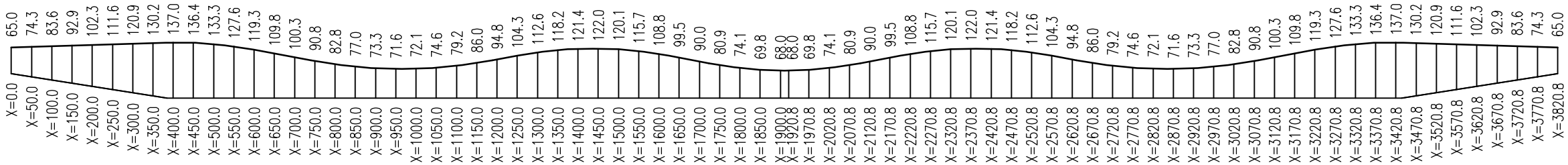

N3、N4钢束大样图

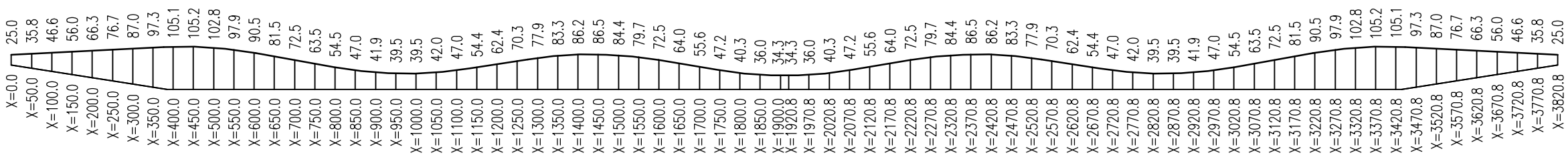

钢束材料表

钢束编号	钢束规格	理论长度cm	下料长度cm	束数	总长m	总重Kg	备注
N1	8Φj15.2	3845.2	4045.2	3	121.4	1068.9	两端张拉
N2	8Φj15.2	3845.2	4045.2	2	80.9	712.6	两端张拉
N3	8Φj15.3	3846.2	4046.2	3	121.4	1069.2	两端张拉
N4	8Φj15.4	3846.2	4046.2	2	80.9	712.8	两端张拉
一根盖梁合计							
Φ内80mm波纹管长:		384.57	m	架立筋:			
15-8张拉端锚具:		20	套	Φ10:	427.1	Kg	
Φj15.2钢绞线重:		3563.5	Kg	Φ12:	257.9	Kg	
锚下钢筋网Φ10钢筋网:		140.7	Kg				梁两端各3层
全桥盖梁合计（共1根）							
Φ内80mm波纹管长:		384.57	m	架立筋:			
15-8张拉端锚具:		20	套	Φ10:	427.1	Kg	
Φj15.2钢绞线重:		3563.5	Kg	Φ12:	257.9	Kg	
锚下钢筋网Φ10钢筋网:		140.676	Kg				

北京市市政工程设计研究总院	生态园1号路道路市政工程设计	项目总负责人			设计人	周利民		审核人	钟建		比　例	
		项目负责人	金涛		制图人			审定人	金涛		日　期	2009.05
	1号路K0+587.372跨河桥　2#轴盖梁预应力构造图	专业负责人	杨新智		校核人	杨新智		图　号	2008W066-SS00QL0102QL18			