立面图 1:100

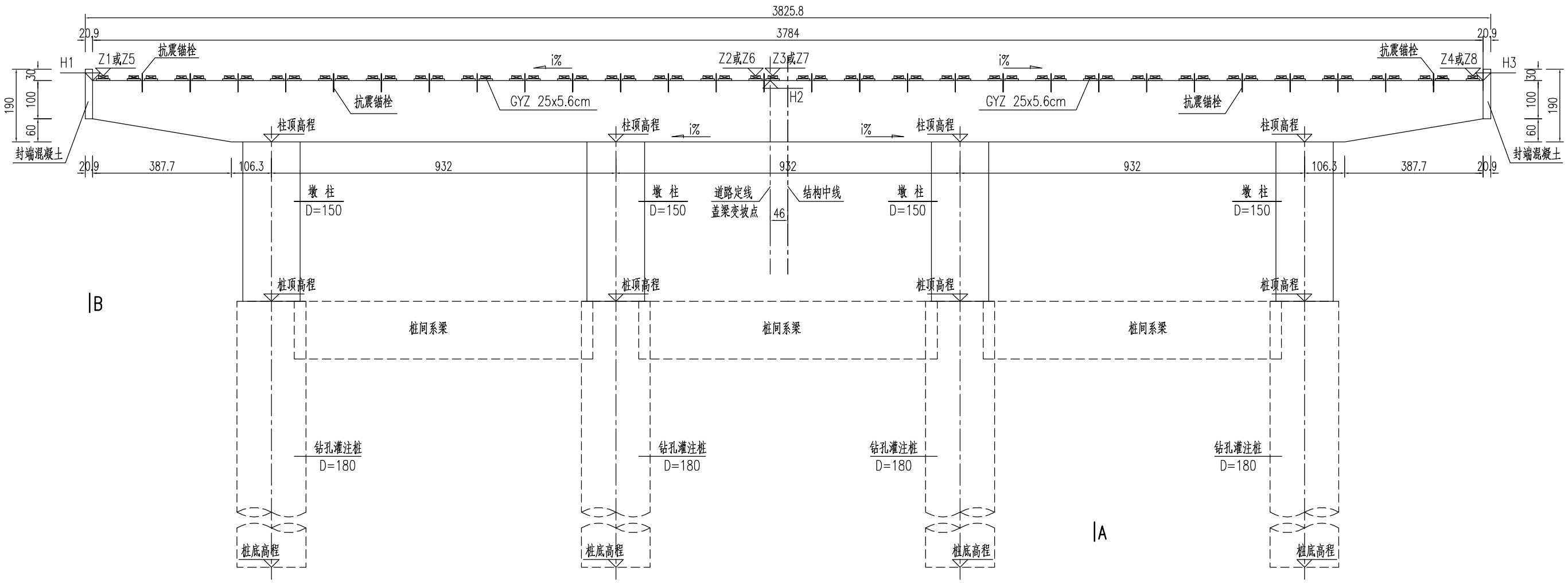

A-A 1:50

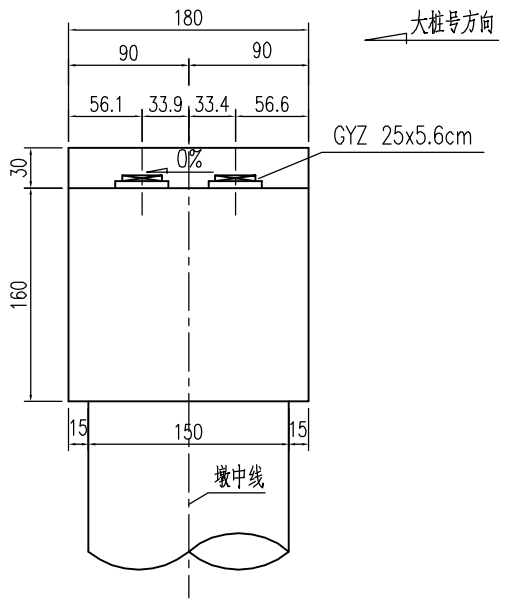

B-B 1:50

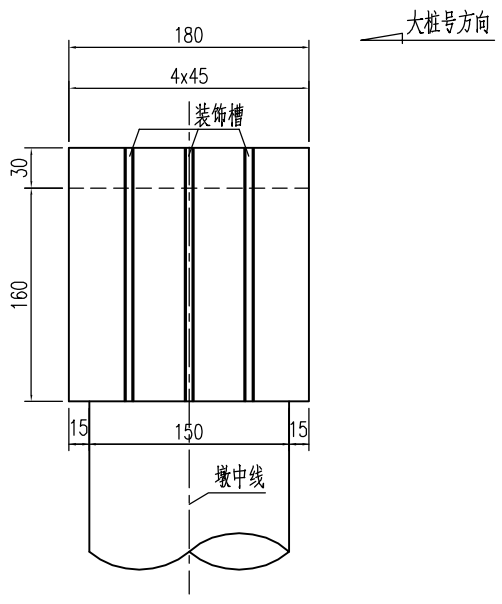

高程表

点号	H1	H2	H3
高程	3.506	3.695	3.324
点号	Z1	Z2	Z3
高程	3.611	3.791	3.795
点号	Z4	Z5	Z6
高程	3.43	3.62	3.802
点号	Z7	Z8	
高程	3.806	3.442	

专业负责人 专业负责人 专业负责人 专业负责人 专业负责人 专业负责人 专业负责人 专业负责人

平面图 1:100

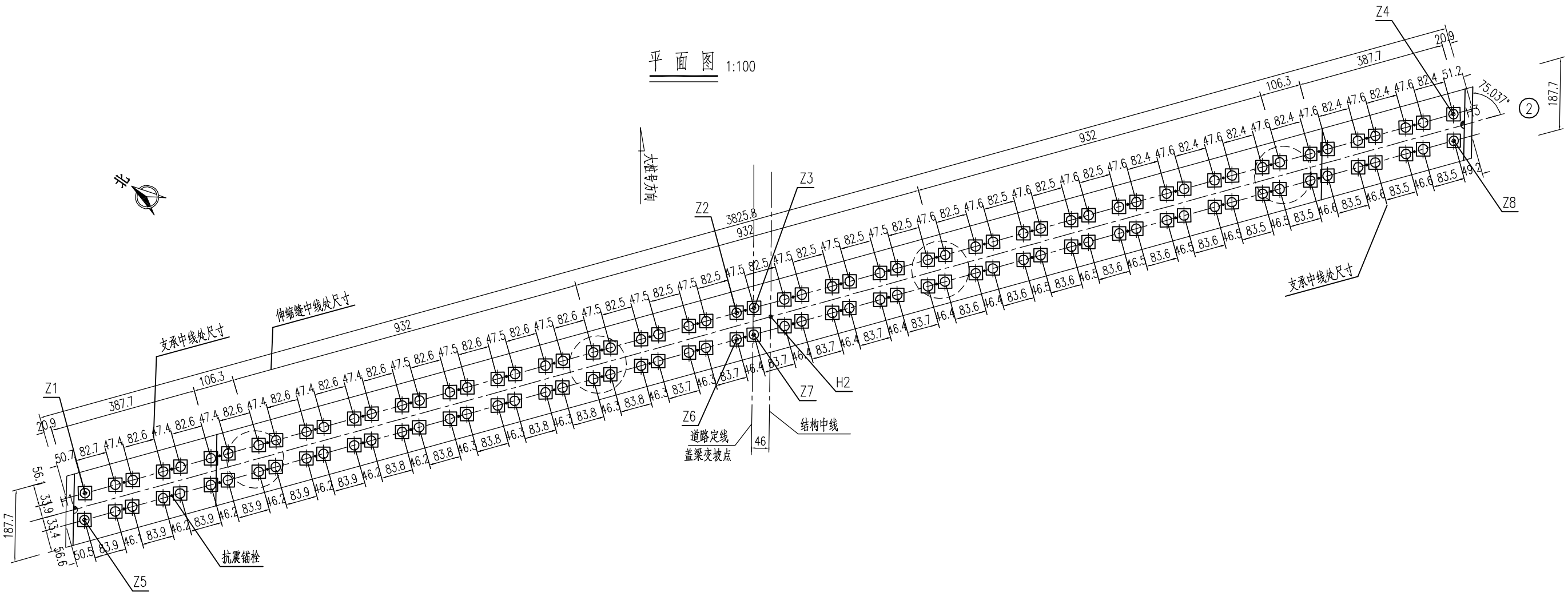

装饰槽大样 1:10

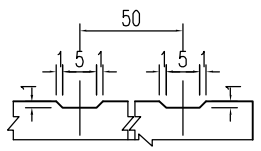

支座下垫石大样 1:50

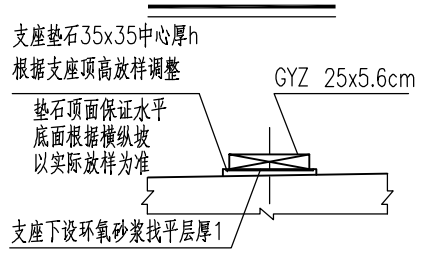

说明:

1. 图中尺寸单位为厘米;
2. 预应力盖梁采用C50混凝土,现场浇筑,一片盖梁方量93m³;
3. 封锚端采用C40混凝土,一片盖梁需0.72m³;
4. 本图适用于1号路K0+587.372跨河桥2# 墩盖梁,全桥共1处。图中仅示半个盖梁,另一半沿结构中线对称,括号内高程点相对于道路定线对称布置;
5. 垂直道路中线横坡1.5%,柱顶、桩顶及桩底高程详见桩位图,中间支座高程可根据支座间距由两端线性内差求得;
6. 一片盖梁需 GYZ25x5.6cm支座116块;

北京市市政工程设计研究总院	生态园1号路道路市政工程设计 1号路K0+587.372跨河桥 2#轴盖梁外形图	项目总负责人			设计人	周利民		审核人	钟建		比 例	
		项目负责人	金涛		制图人			审定人	金涛		日 期	2009.05
		专业负责人	杨新智		校核人	杨新智		图 号	2008W066-SS00QL0102QL17			